Sezione stradale tipo S2

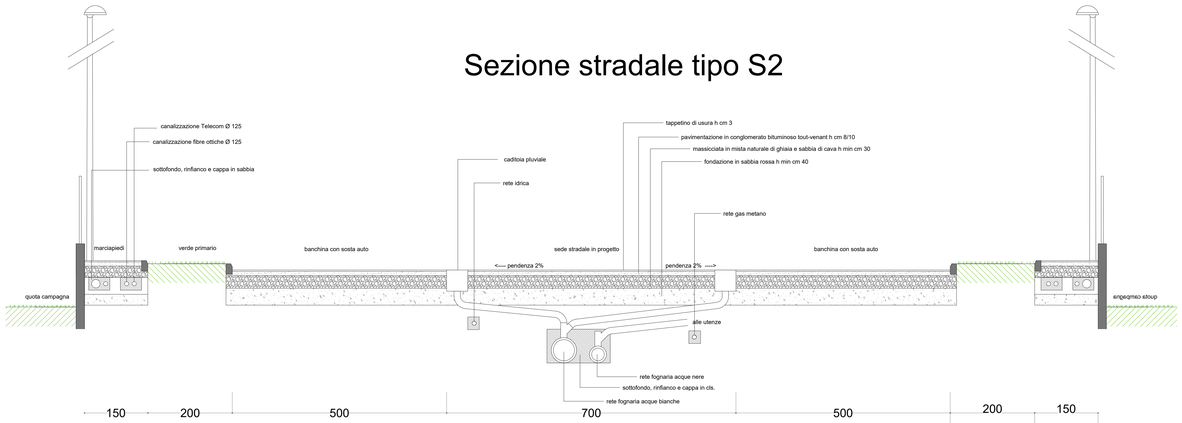

Pianta stradale tipo S2

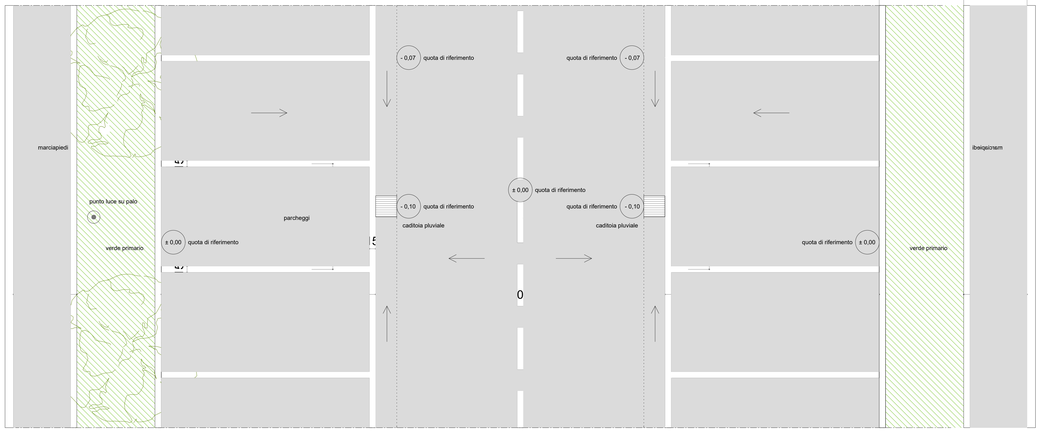

Sezione stradale tipo S6

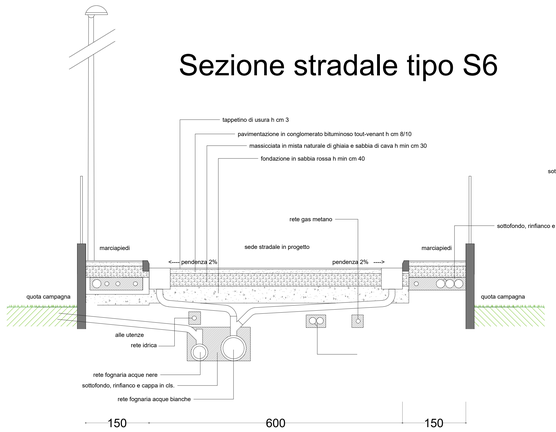

Pianta stradale tipo S6

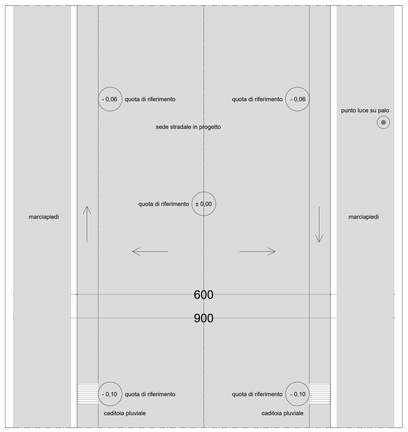

Sezione stradale tipo S7

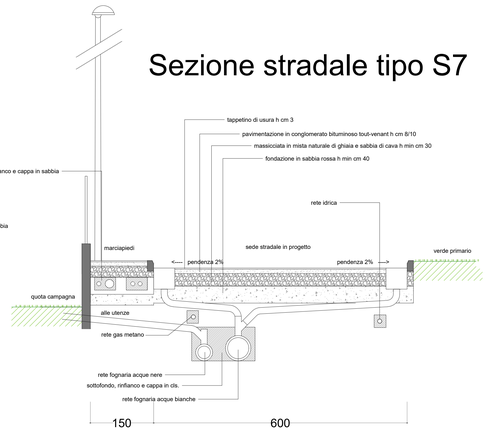

Pianta stradale tipo S7

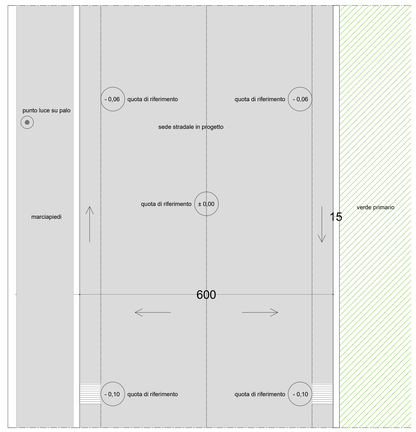

ENRICO GOBETTI
geometra
studio in via Santa Teresa, 6
27010 Siziano

Progetto

Comune di Siziano (Pavia)
VARIANTE al piano particolareggiato Porte Rosse
ambito A2

Direzione Lavori

Titolo

Opere di urbanizzazione
Nuove strade di piano
Pianta e sezioni tipo **S2**, **S6** e **S7**

Proprietà
Corte Castello S.r.l.

Scala
1:50

Data
GIU - 2019

Tavola n°

AGG. 3N RT

Sezione stradale tipo S2

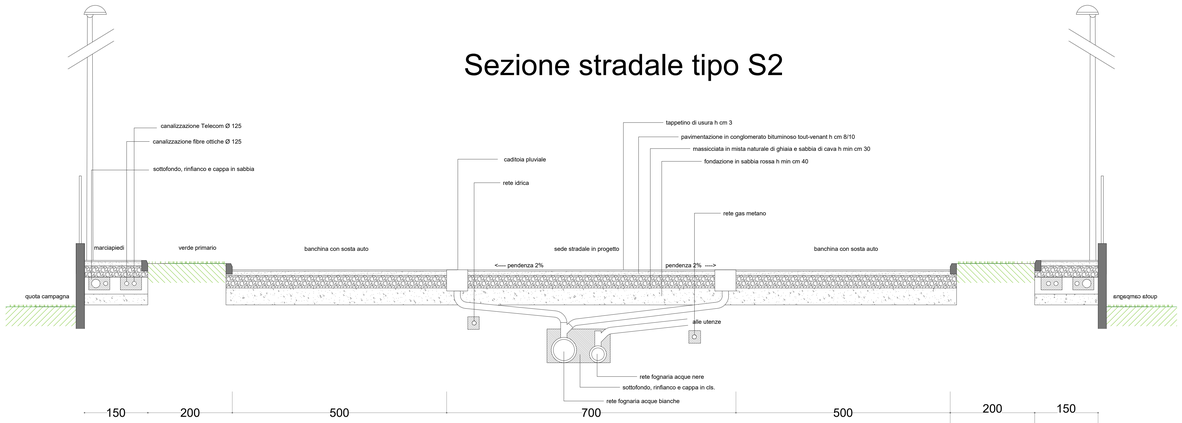

Pianta stradale tipo S2

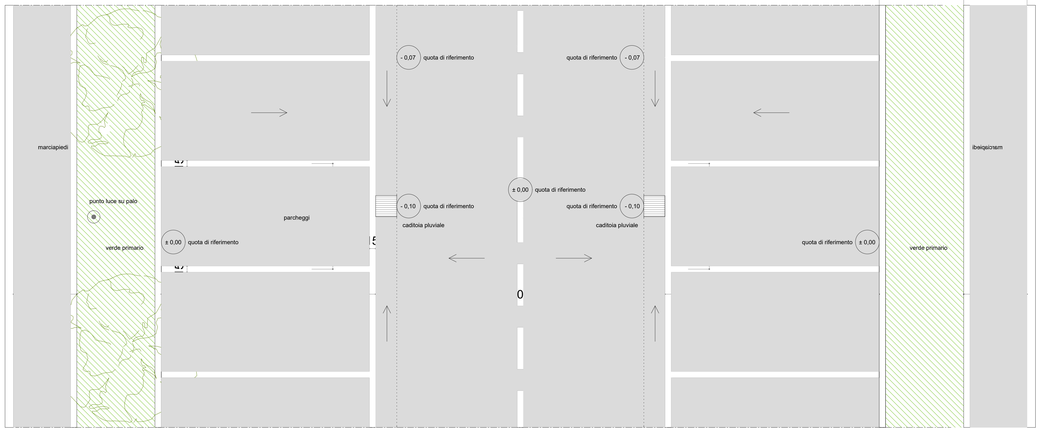

Sezione stradale tipo S6

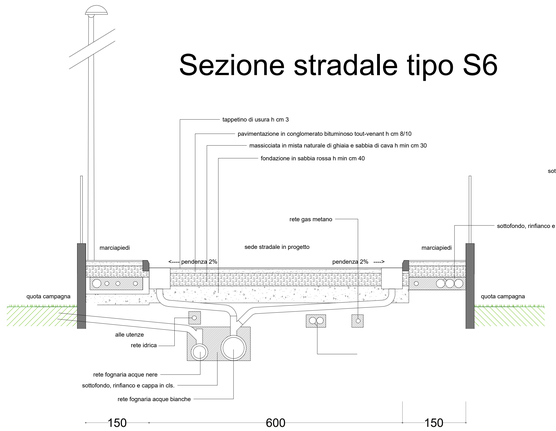

Pianta stradale tipo S6

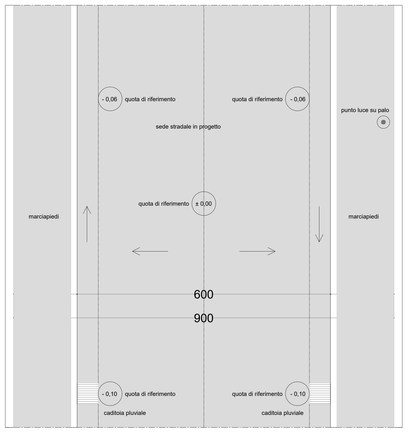

Sezione stradale tipo S7

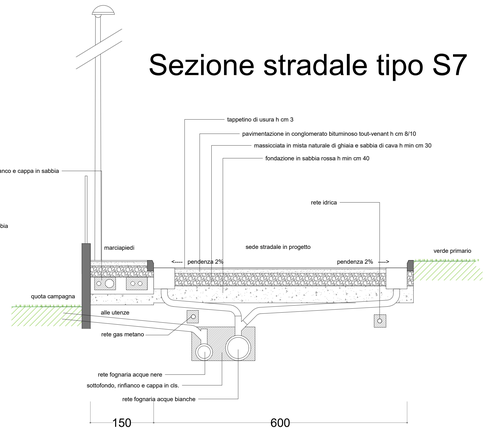

Pianta stradale tipo S7

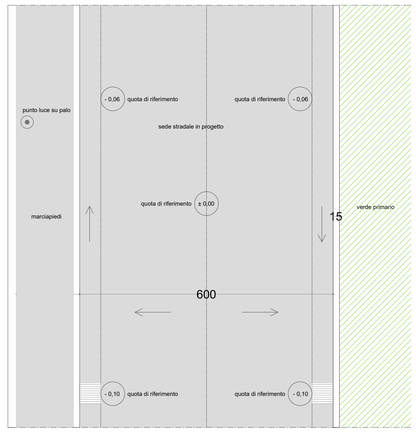

ENRICO GOBETTI
geometra
studio in via Santa Teresa, 6
27010 Siziano

Progetto

Comune di Siziano (Pavia)
VARIANTE al piano particolareggiato Porte Rosse
ambito A2

Direzione Lavori

Titolo

Opere di urbanizzazione
Nuove strade di piano
Pianta e sezioni tipo **S2**, **S6** e **S7**

Proprietà
Corte Castello S.r.l.

Scala
1:50

Data
GIU - 2019

Tavola n°

AGG. 3N RT